POZOS
DE POLIETILENO
2022

FUTURA SYSTEMS

POZO ROCK
DN 1000/1200

Los pozos de registro Rock se fabrican con tubería corrugada HDPE MAGNUM en diámetro nominal DN 1000 y 1200 mm que constituye la estructura del cuerpo del pozo.

En ambas versiones la base consta de una plancha soldada por extrusión al cuerpo del pozo.

En los pozos de DN 1000 y 1200 mm es posible incluir una escalera (tipo UNE EN 131) en aluminio encajada en el alojamiento del fondo del pozo, sin tener que perforar paredes y poner en riesgo la estanqueidad del sistema.

En la parte superior de los pozos DN 1000 y 1200 mm se coloca un cono reductor a 625 mm (coincidiendo con las dimensiones de la tapa de fundición estándar).

Tanto en las arquetas como en los pozos es posible recortar la altura de forma muy exacta y sencilla.

Las conexiones se realizan a trevés de **clip elastómerico en obra** o mediante **soldaduras de entronques o manguitos en fábrica**.

MEMORIA DE OBRA

Pozo de registro DN _____, con altura desde _____ m hasta _____ m. Fabricado con cuerpo de tubo corrugado tipo Magnum de polietileno alta densidad (PEAD) de doble pared, conforme a la norma EN 13476-3 (tipo B), con rigidez anular SN 8 (8 KN/m^2) según norma ISO 9969. La base constará de una plancha de polietileno soldada por extrusión al cuerpo del pozo. En la parte superior se posicionará el cono reductor con reducción a DN 625 mm coincidiendo con las dimensiones de la tapa de fundición. En el interior del pozo se dispondrá de una escalera de aluminio tipo UNE EN 131, anclada al pozo sin perforación de las paredes de este.

Pozo de registro ciego en polietileno fabricado con tubería corrugada MAGNUM DN 1000 y DN 1200 mm con fondo soldado y cono reductor.
Escalera de aluminio fijada en el fondo (opcional).

Precio de conexiones en páginas 10 y 11.

DN 1000

DN 1200

Fondo soldado por extrusión con aportación de material (HDPE).

ALTURA POZO h		SIN ESCALERA	CON ESCALERA
Nº CORR	mm	€/Ud.	€/Ud.
(9)	1000	572 €	596 €
(14)	1500	650 €	710 €
(19)	2000	726 €	822 €
(25)	2500	820 €	952 €
(30)	3000	924 €	1.108 €
(35)	3500	1.000 €	1.220 €
(40)	4000	1.112 €	1.376 €
(45)	4500	1.190 €	1.490 €
(50)	5000	1.342 €	1.686 €
(56)	5500	1.436 €	1.816 €
(61)	6000	1.514 €	1.930 €

ALTURA POZO h		SIN ESCALERA	CON ESCALERA
Nº CORR	mm	€/Ud.	€/Ud.
(7)	1000	728 €	790 €
(11)	1500	834 €	932 €
(15)	2000	940 €	1.074 €
(19)	2500	1.048 €	1.218 €
(23)	3000	1.180 €	1.383 €
(28)	3500	1.354 €	1.590 €
(32)	4000	1.460 €	1.732 €
(36)	4500	1.651 €	1.950 €
(40)	5000	1.758 €	2.092 €
(44)	5500	1.864 €	2.236 €
(48)	6000	1.972 €	2.378 €

POZO NON-STOP-FLOW

DN 1000 (CON CONEXIONES 160/200/250/315/400)

Pozo de registro de diámetro nominal DN/OD 1000 mm con base acanalada que mantiene un flujo continuo sin ralentizaciones.

Formado por:

- Cuerpo de tubería corrugada PEAD MAGNUM SN8 fabricada según la norma UNE EN 13476-3 de diámetro nominal exterior DN/OD 1000 mm y altura variable.
- Base acanalada estanca soldada al cuerpo del pozo.

Disponible en 2 versiones:

- Base acanalada con entrada y salida DN/OD 315 mm (posibilidad de reducir el diámetro a DN 250/200/160/125 acoplando reducciones inyectadas excéntricas)
- Base acanalada con entrada y salida DN/OD 400 mm.

Parte superior formada por cono DN 1000 mm reducido a DN 625 mm, coincidiendo con las dimensiones de la tapa de fundición, y de altura total 330 mm. Escalera interior (opcional) tipo UNE EN 131 de aluminio, anclada al cuerpo del pozo sin necesidad de perforar la pared del mismo.

Fondo soldado por extrusión con aportación de material (HDPE).

POZO DN 1000 CON CONEXIONES DN 400			
ALTURA POZO h		SIN ESCALERA	CON ESCALERA
Nº CORR	mm	€/Ud.	€/Ud.
(5)	1000	558 €	630 €
(10)	1500	636 €	744 €
(15)	2000	712 €	856 €
(20)	2500	790 €	970 €
(25)	3000	894 €	1.110 €
(31)	3500	986 €	1.238 €
(36)	4000	1.098 €	1.386 €
(41)	4500	1.176 €	1.500 €
(46)	5000	1.328 €	1.688 €
(51)	5500	1.406 €	1.802 €
(56)	6000	1.484 €	1.916 €

SOBRECOSTE PARA CONEXIONES SOLDADAS EN OTRO ÁNGULO MACHO O HEMBRA		
DN	TIPO	€/Ud.
160	M/H	48 €
200	M/H	64 €
250	M/H	80 €
315	M/H	94 €
400	M/H	116 €

POZO DN 1000 CON CONEXIONES 315-250-200-160-125			
ALTURA POZO h		SIN ESCALERA	CON ESCALERA
Nº CORR	mm	€/Ud.	€/Ud.
(6)	1000	628 €	782 €
(11)	1500	706 €	874 €
(16)	2000	782 €	978 €
(21)	2500	860 €	1.056 €
(26)	3000	964 €	1.166 €
(31)	3500	1.042 €	1.244 €
(37)	4000	1.168 €	1.398 €
(42)	4500	1.246 €	1.490 €
(47)	5000	1.398 €	1.758 €
(52)	5500	1.476 €	1.872 €
(57)	6000	1.554 €	1.986 €

SOBRECOSTE PARA CONEXIONES SOLDADAS EN OTRO ÁNGULO MACHO O HEMBRA		
DN	TIPO	€/Ud.
160	M/H	48 €
200	M/H	64 €
250	M/H	80 €
315	M/H	94 €

JUNTA "JÚPITER"
ADAPTADORA PVC/PE

DN	CÓDIGO	€/Ud.
125	ACJUPITER125	11 €
160	ACJUPITER160	12 €
200	ACJUPITER200	14 €
250	ACJUPITER250	15 €
315	ACJUPITER315	16 €
400	ACJUPITER400	20 €

Su especial geometría con espesor creciente, le confiere un agarre seguro en la superficie del PVC (parte macho), para conexión directa a la parte hembra de la tubería PE corrugada, asegurando la estanqueidad. Para su instalación se aconseja uso de lubricante específico.

POZO 4-VÍAS
DN 1000 (CON CONEXIONES MÁX. DN 500)

El pozo 4-Vías Úniko es un pozo totalmente versátil, ya que engloba 4 entradas ciegas hembra (DN 500) que según el diseño de red pueden ser puestas en función con un simple corte. El cuerpo del pozo es una tubería corrugada DN 1000 SN8 que se acopla a la base 4-Vías mediante junta de estanqueidad. Es posible variar los diámetros de las conexiones mediante reducciones excéntricas.
ESTE SISTEMA ES IDEAL CUANDO NO SE CONOCEN EXACTAMENTE LA ALTURA Y EL DIÁMETRO DE LAS CONEXIONES, YA QUE ES POSIBLE REALIZAR LAS VARIACIONES EN OBRA.

ALTURA POZO h		SIN ESCALERA	CON ESCALERA
Nº CORR	mm	€/Ud.	€/Ud.
(4)	1000	914 €	986 €
(9)	1500	992 €	1.100 €
(14)	2000	1.070 €	1.214 €
(19)	2500	1.146 €	1.326 €
(24)	3000	1.250 €	1.466 €
(30)	3500	1.344 €	1.596 €
(35)	4000	1.454 €	1.742 €
(40)	4500	1.532 €	1.856 €
(45)	5000	1.686 €	2.046 €
(50)	5500	1.762 €	2.158 €
(55)	6000	1.840 €	2.272 €

BASE CON ENTRADA CIEGA

BASE CON ENTRADA RECORTADA

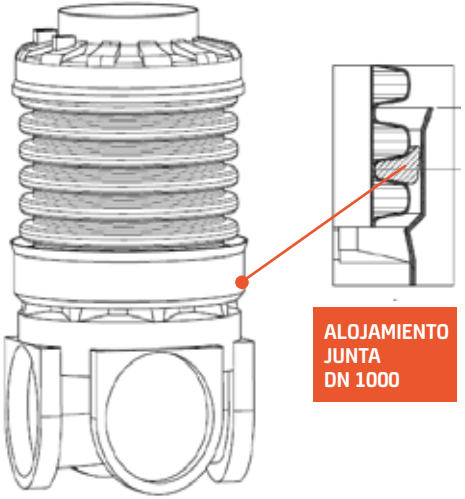

ACCESORIOS POZOS

CONO REDUCTOR DN 1000/625 - DN 1200/625

Apto para todo tipo de tuberías corrugadas con diámetro exterior **1000 y 1200 mm**

CONO	DN	€/Ud.
Concéntrico	1000 / 625	260 €
Excéntrico	1200 / 625	360 €

JUNTA ESTANQUEIDAD

Junta estanqueidad para tuberías Magnum / Megapipe

DN	€/Ud.
1000	90 €
1200	118 €

ESCALERA EN ALUMINIO MOD. STILO

Apta para encajar en el cono DN 1000 o DN 1200. (longitud externa: 345 mm) precio por metro.

€/m
80 €

REDUCCIONES EXC. M/H / POZO 4-VÍAS

DN	€/Ud.
500/400	150 €
500/315	140 €
500/200	162 €
500/250	177 €
500/160	187 €
500/125	200 €

JUNTA Ø500 incluida

BASE DN 1000 CON 4-VÍAS CIEGAS DN MÁX. 500

Apto para todo tipo de tuberías corrugadas con diámetro exterior 1000 mm y con las conexiones en entrada/salida máx. 500 mm.

Las juntas deben ser suministradas por el fabricante de las tuberías.

€/Ud.
490 €

JUNTA JÚPITER (ADAPTADOR PVC LISO)

DN	€/Ud.
125	11 €
160	12 €
200	14 €
250	15 €
315	16 €
400	20 €
500	22 €

VÁLVULA ANTIRREFLUJO EN PVC

Compatible con tuberías corrugadas Magnum añadiendo Junta Júpiter (no incluida)

DN	€/Ud.
160	216 €
200	252 €
250	648 €
315	878 €
400	1.800 €

Otras medidas bajo pedido

POZO T-MÓDULOS

DN 1200 / 1000 / (800 CON REDUCCIONES) CON PATES

El **T-MÓDULOS** se utiliza en obra para tuberías de grandes diámetros (DN 1000 y DN1200 mm). En este caso en lugar de que la conducción principal entre en el pozo, es el pozo el que se construye sobre la tubería formando un sistema compacto que no afecta al flujo hidráulico.

Este pozo de inspección creado sobre la tubería principal se realiza sobre una T de DN 1000 o 1200 mm.

ALTURA TOTAL POZO (incl. T)	CON T DN 1000
mm	€/Ud.
2.000	2.160 €
2.500	2.360 €
3.000	2.960 €
3.500	3.360 €
4.000	3.760 €
4.500	4.160 €
5.000	4.560 €
5.500	4.960 €
6.000	5.360 €
SOBRE COSTE POR CADA REDUCCIÓN DN 1000/800	320 €

ALTURA TOTAL POZO (incl. T)	CON T DN 1200
mm	€/Ud.
2.300	2.500 €
2.800	2.900 €
3.300	3.300 €
3.800	3.700 €
4.300	4.100 €
4.800	4.500 €
5.300	4.900 €
5.800	5.300 €
6.300	5.700 €
SOBRE COSTE POR CADA REDUCCIÓN DN 1200/800	360 €

POZO T-TUBO

DN 1200 / 1000 / (800 CON REDUCCIONES) SIN ESCALERA

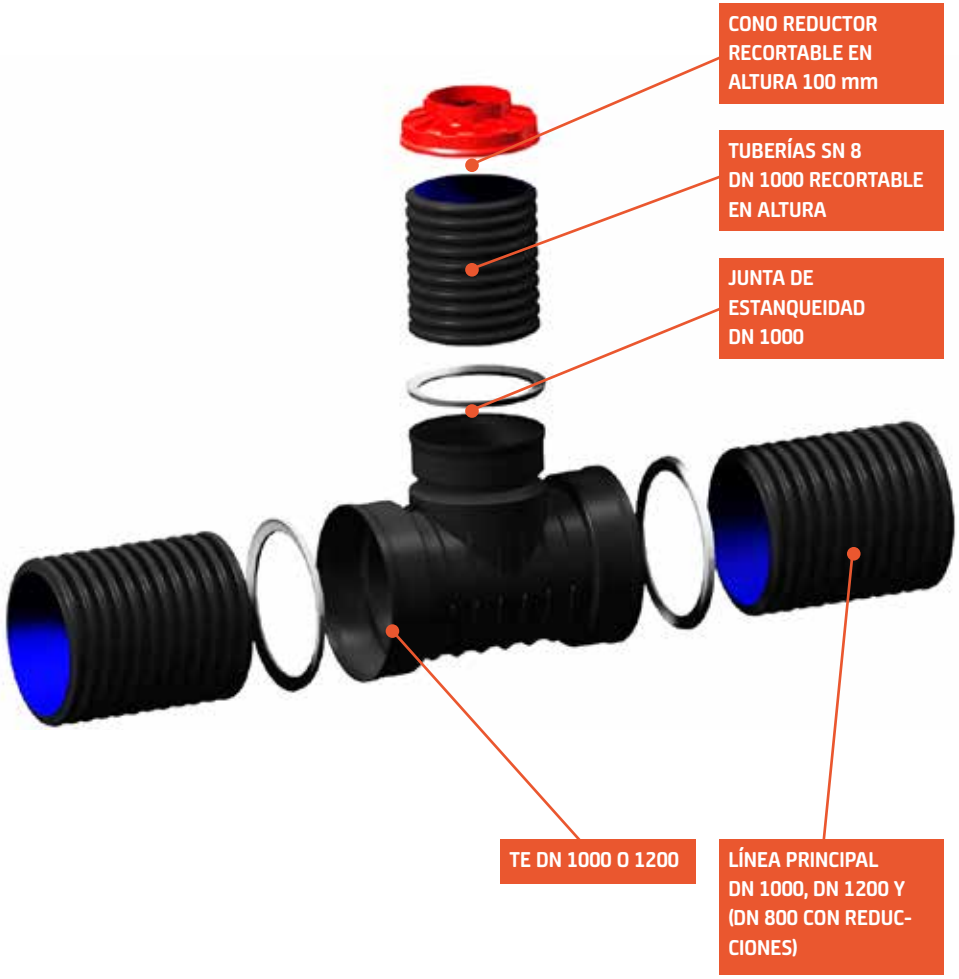

ALTURA TOTAL POZO (incl. T)	CON T DN 1000	
mm	Nº CORR	€/Ud.
2.000	(8)	2.264 €
2.500	(13)	2.342 €
3.000	(18)	2.436 €
3.500	(24)	2.530 €
4.000	(29)	2.642 €
4.500	(34)	2.718 €
5.000	(39)	2.872 €
5.500	(44)	2.950 €
6.000	(49)	3.028 €
SOBRE COSTE POR CADA REDUCCIÓN DN 1000/800		320 €

ALTURA TOTAL POZO (incl. T)	CON T DN 1200	
mm	Nº CORR	€/Ud.
2.000	(6)	2.640 €
2.500	(11)	2.718 €
3.000	(16)	2.820 €
3.500	(21)	2.920 €
4.000	(26)	3.070 €
4.500	(31)	3.148 €
5.000	(37)	3.320 €
5.500	(42)	3.398 €
6.000	(47)	3.476 €
SOBRE COSTE POR CADA REDUCCIÓN DN 1200/800		360 €

CONEXIONES DE TUBERÍAS
EN OBRA

CLIP ELASTOMÉRICO PARA TUBERÍA LISA Y CORRUGADA

DN NOMINAL	€/Ud.
110	18 €
160	28 €
200	38 €
250	50 €
315	58 €
400	126 €

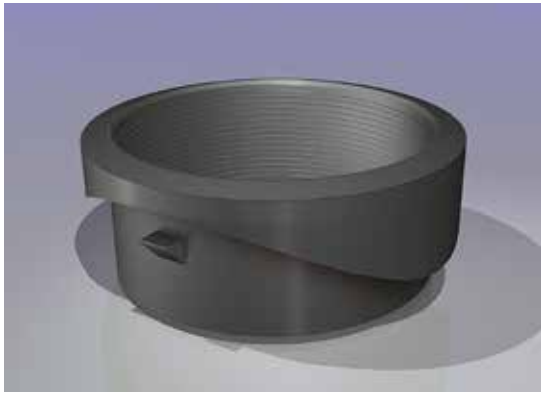

1 . Corte con broca

2. Inserción junta

3. Posicionamiento tuberías

BROCA CORONA

DN NOMINAL	DN CORTE	€/Ud.
110	127	388 €
160	177	388 €
200	208	459 €
250	263	612 €
315	320	612 €
400	412	765 €

Con el fin de realizar un corte perfecto y obtener una estanqueidad óptima se aconseja el uso de la broca corona específica.

VÍDEO INSTALACIÓN CLIP
Duración 32 segundos

CONEXIONES DE TUBERÍAS
REALIZADAS EN FÁBRICA

CONEXIONES SOLDADAS POR EXTRUSIÓN CON APORTACIÓN DE PE

Las conexiones soldadas se realizan en fábrica según plano página 10.

DN DE LAS CONEXIONES	CORRUGADO MACHO	MANGUITO PARA CORRUGADO	TUBO LISO PARA PVC - PE	KIT CorPress SOLO PARA MÁGNUM MEGAPIPE
160	48 €	48 €	64 €	54 €
200	64 €	64 €	86 €	68 €
250	80 €	80 €	126 €	95 €
315	94 €	94 €	165 €	108 €
400	116 €	116 €	218 €	158 €
500	138 €	138 €	326 €	192 €
630	170 €	170 €	474 €	-
800	224 €	286 €	784 €	-

Pozo DN 1000 conexión DN máx. 630 mm / Pozo DN 1200 conexión DN máx. 800 mm

DISEÑO PLANTILLA
POZO NON-STOP-FLOW
POZO ROCK

☐ NON-STOP-FLOW ☐ POZO ROCK

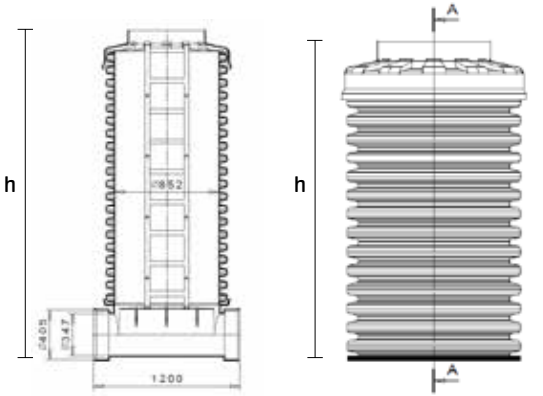

DN 1000 DN 1000 / 1200

TIPO _____

DISPOSICIÓN DE LAS CONEXIONES DE ENTRADA Y SALIDA AL POZO

Referencia Pozo:	Unidades:

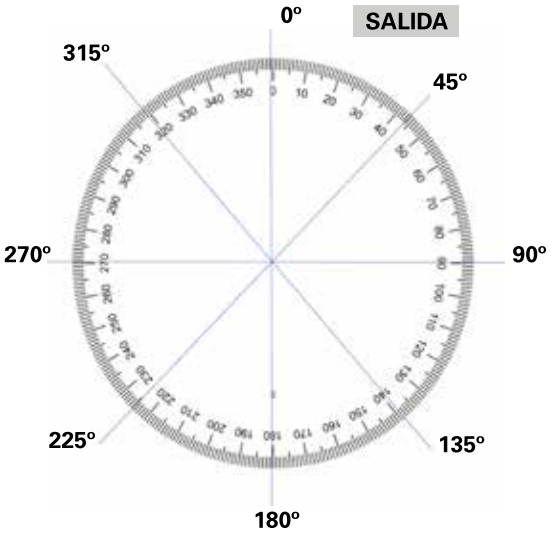

DN = diámetro exterior pozo	..... mm
H = Altura total desde lámina de agua hasta parte superior del cono.	..... mm

OPCIONAL	SI	NO
ESCALERA DE INSPECCIÓN	☐	☐
CONO REDUCTOR	☐	☐

CONEXIONES SOLDADAS	Ø (mm)	Cota (mm)*	Grados (º)	Macho	Hembra	PE corrugado	PE/PVC liso
SALIDA		0 + ... mm	0º	☐	☐	☐	☐
ENTRADA nº 1		0 + ... mm		☐	☐	☐	☐
ENTRADA nº 2		0 + ... mm		☐	☐	☐	☐
ENTRADA nº 3		0 + ... mm		☐	☐	☐	☐
ENTRADA nº 4		0 + ... mm		☐	☐	☐	☐

**Cota (mm): se toma como cota 0 la altura de la lámina de agua de la conexión de salida.*

OBSERVACIONES:

CLIENTE:	FECHA PEDIDO	CONFORMIDAD - FIRMA Y SELLO:
REFERENCIA PEDIDO / REFERENCIA OBRA:	PLAZO PREVISTO DE SUMINISTRO:	

DISEÑO PLANTILLA
POZO T
PARA TUBO DN (800) - 1000 - 1200 mm

☐ T-MÓDULOS ☐ T-TUBO

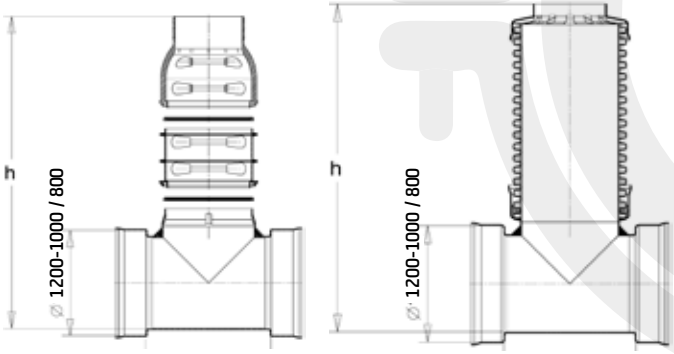

TIPO _____

COMPOSICIÓN DEL POZO T

A cumplimentar por el cliente:				
Referencia pozo:				
Unidades:				
DN (canalización)	Diámetro nominal de la "canalización principal"	DN 800 ☐	DN 1000 ☐	DN 1200 ☐
H	Altura total H desde lámina de agua hasta parte superior del cono	.....mm		

A cumplimentar por Futura Systems:	Uds.	H (mm)
Tubo MAGNUM (base pozo)	1	
Arranque prolongación H 500 mm (=0 mm)		
Arranque prolongación H 1000 mm (=750 mm)		
Prolongación H = 500 mm		
Prolongación H = 1000 mm		
Cono reductor H = 450 mm		
Cono reductor H = 800 mm		
Altura total		.....mm

Notas de fabricación:

OBSERVACIONES:

CLIENTE:	FECHA PEDIDO	CONFORMIDAD - FIRMA Y SELLO:
REFERENCIA PEDIDO / REFERENCIA OBRA:	PLAZO PREVISTO DE SUMINISTRO:	

ARQUETA DOMICILIARIA DE PASO ASÉPTICA CON TAPA

EVITA MALOS OLORES Y SALIDAS DE INSECTOS

El sistema de arqueta de paso ASÉPTICA está compuesto de una TE 90º con un set de reducciones excéntricas que permiten conectar tuberías PE/PP/PVC de DN 315/250/200/160/125 mm.

La superficie superior de la arqueta está constituida por un disco transparente de policarbonato que permite inspeccionar la tubería sin necesidad de abrir. De esta manera el sistema protege de la salida de insectos y malos olores.

ALTURA TOTAL	Ø 200	Ø 250	Ø 315
	Con entrada y salida PVC liso / PE PP corrugado		
m	200/160/125	250/200/160/125	315/250/200/160/125
1	60 €	76 €	192 €

TAPA TRANSPARENTE ESTANCA CON CorPress			
POLIC. + CorPress	36 €	54 €	78 €

NOVEDAD

Tapa interna en policarbonato transparente

Set de reducciones excéntricas para diferentes DN de conexión

INSTALACIÓN EN CONDICIONES NORMALES

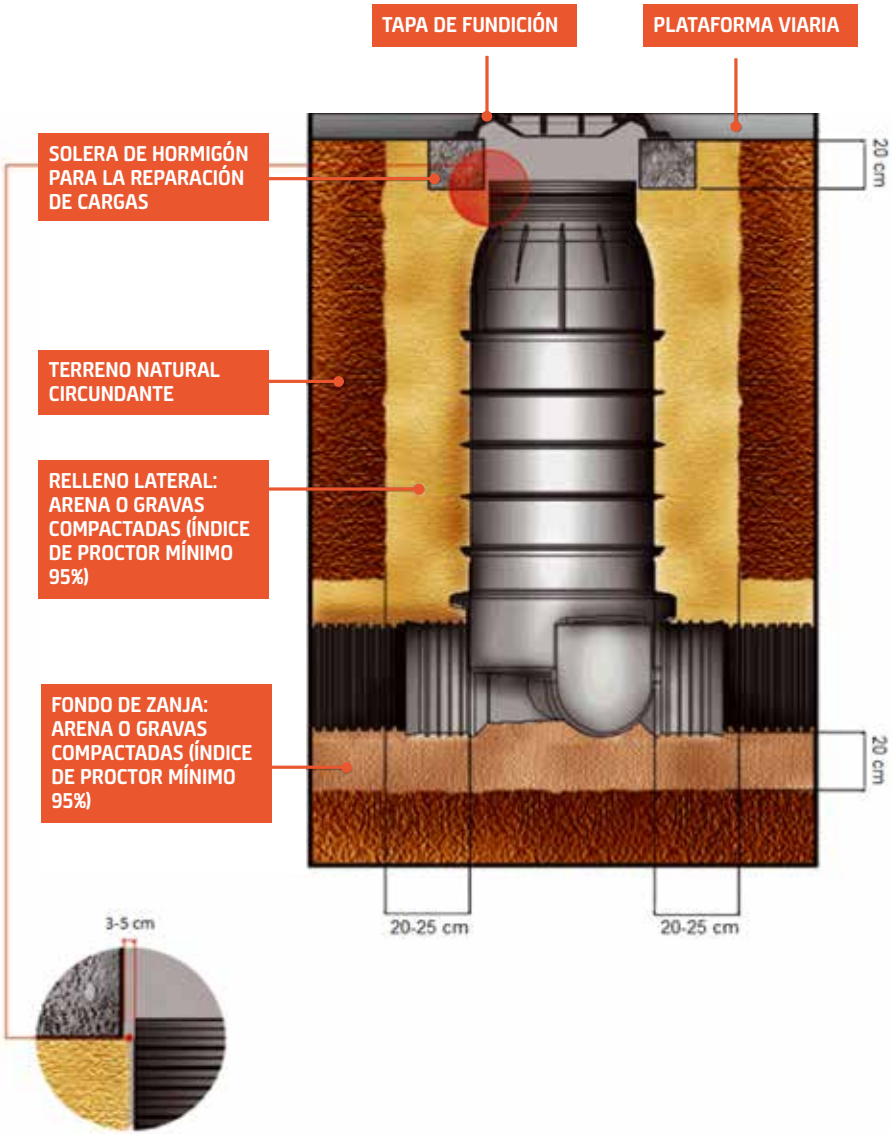

Importante:
Debe asegurarse un espacio entre la solera de hormigón y el cono del pozo de modo que la presión ejercida por las cargas dinámicas se transmita al terreno circundante y no al pozo.

INSTALACIÓN EN PRESENCIA DE NIVEL FREÁTICO

En caso de presencia de nivel freático en la zona de instalación del pozo se recomienda tomar una serie de precauciones especiales. La presión que ejerce la capa freática puede provocar fenómenos de flotación, además de irregularidades en el terreno adyacente al pozo. Por ello se recomienda rellenar la zona del envolvente del pozo con hormigón hasta la altura que alcanza el nivel freático y con gravas hasta alcanzar la altura de relleno total.

ANILLO DE ANCLAJE ANTIFLOTANTE (rellenable de hormigón)

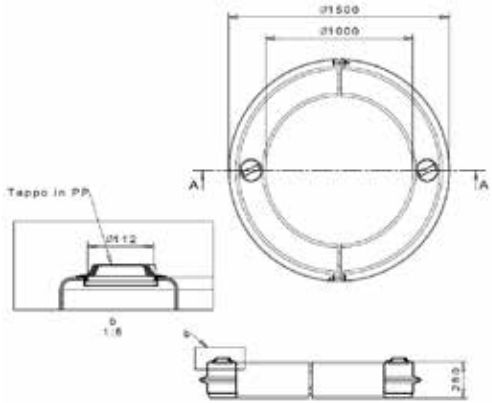

POZOS DE POLIETILENO

AGUILAR

FUTURA SYSTEMS

Futura Systems S.L.
C-51 km 22 - 43812 Rodonyà
(Tarragona) SPAIN

T. (+34) 977 628 180
comercial@futura-systems.com

www.futura-systems.com